D1-211-4
D1-212-4

Basisangebot

Gerne erstellen wir Ihnen ein individuelles Angebot für Ihr Schiff

Siehe auch D2-21x-4 Systeme

Max. Segelfläche:	50 m²
Max. Schiffsgewicht:	6 t
Max. Vorstag Ø:	7 mm
Max. Vorstagslänge:	13 m

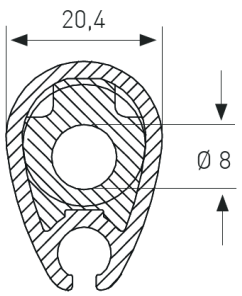

BA II

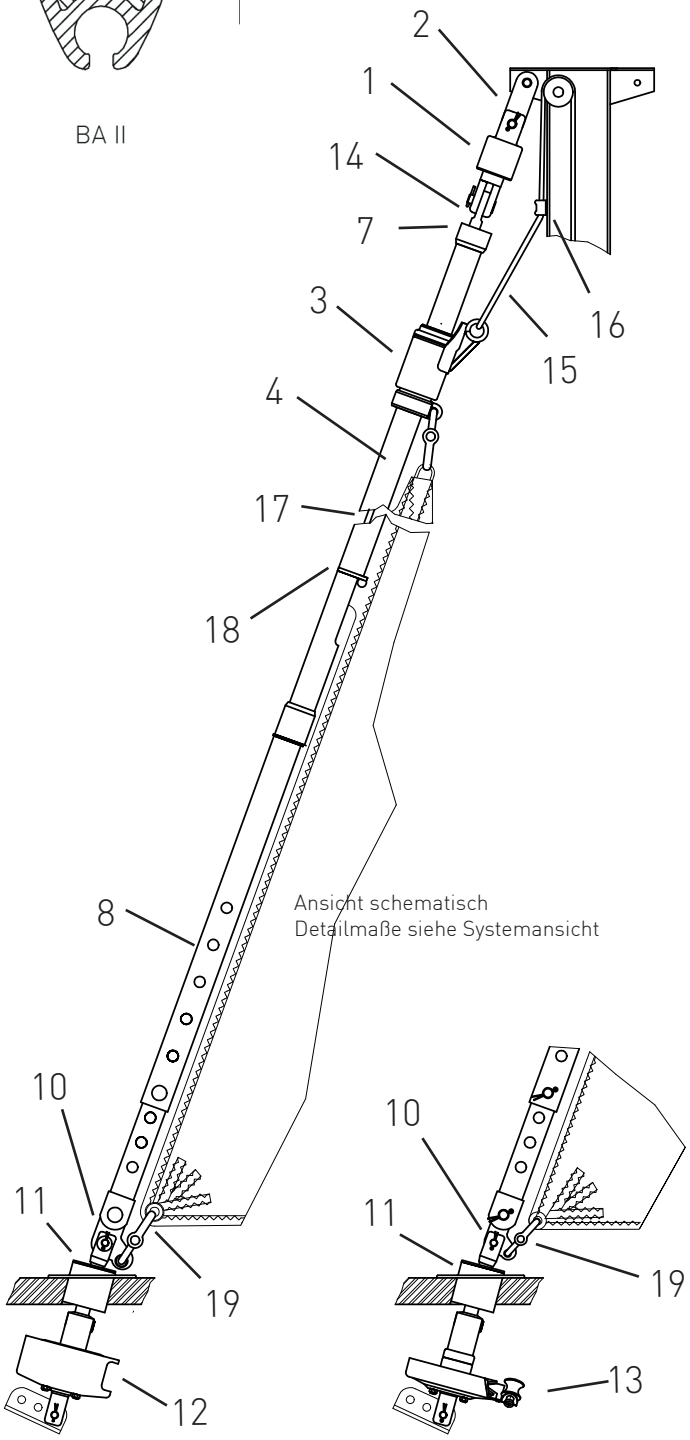

Ansicht schematisch
Detailmaße siehe Systemansicht

		Artikelnummer
1	Stagwirbel	STW IV
2	Lasche 75 mm (alternativ Gabel oder Toggle)	L75-30-10
3	Fallschlitten	FS III
18	Anfangsprofilteil BA II (0,2 m)	BA II-A-200
	inkl. Segeleinführung	
4	Profil BA II (5 x 2 m Stücklänge)	BA II-B
	inkl. je 1 x Profilverbinder, 1 x Klammer, Befestigungsteile	
7	Endprofil BA II (2 m)	BA II-C
	inkl. 2 x Profilverbinder, 1 x Klammer, Befestigungsteile, Endkappe	
8	Rohrkupplungssatz (inkl. Profilschuh)	RKS II-BA II
	Spezialterminal M 12 für Vorstag Ø 6 mm	39-M12
	oder Spezialterminal M 14 für Vorstag Ø 7 mm (39-M14)	
10	Dreilochscheibe	18/10-III
11	Decksdurchführung mit Doppelkardan	DD III
12	Fockroller Classic	F IV-2
13	Fockroller Endlos	FE IV-2

	Richtpreis inkl. 19% MwSt.	
	mit Fockroller Classic - F IV-2	**3.943 EUR**
	mit Fockroller Endlos - FE IV-2	**3.964 EUR**

(Richtpreis gilt für o.a. Einzelteile ab Werk Markdorf (EXW). Ohne Montage, Leine, Leinenführung, Vorstag, Konfektionieren, Pütting, Verlängerungen, Verpackung, weiteres Zubehör.)

Gerne erstellen wir für Sie ein individuelles Angebot.

14	Augterminal	
15	Fall	
16	Bockrolle oder Fallführungsauge	
17	Drahtvorstag	
19	Schnappschäkel	

Preisliste Stand 01/2020. Irrtümer und Preisänderungen vorbehalten.

BARTELS GmbH
Bergheimer Str. 26
88677 MARKDORF
GERMANY

Tel +49 (0)7544 / 95860-0
Fax +49 (0)7544 / 95860-60
http://www.bartels.eu
bartels@bartels.eu

Geschäftsführer Dr.-Ing. Florian Bartels
Registergericht AG Freiburg HRB 581061
USt-IdNr./ VAT Reg. N°./ TVA : DE811801546
AGB´s unter www.bartels.eu/agb

Volksbank Markdorf
Konto 62338504 IBAN DE81 6906 1800 0062 3385 04
BLZ 690 618 00 BIC/SWIFT GENODE61UBE